적 용 규 격 SPECIFICATION APPLIED	

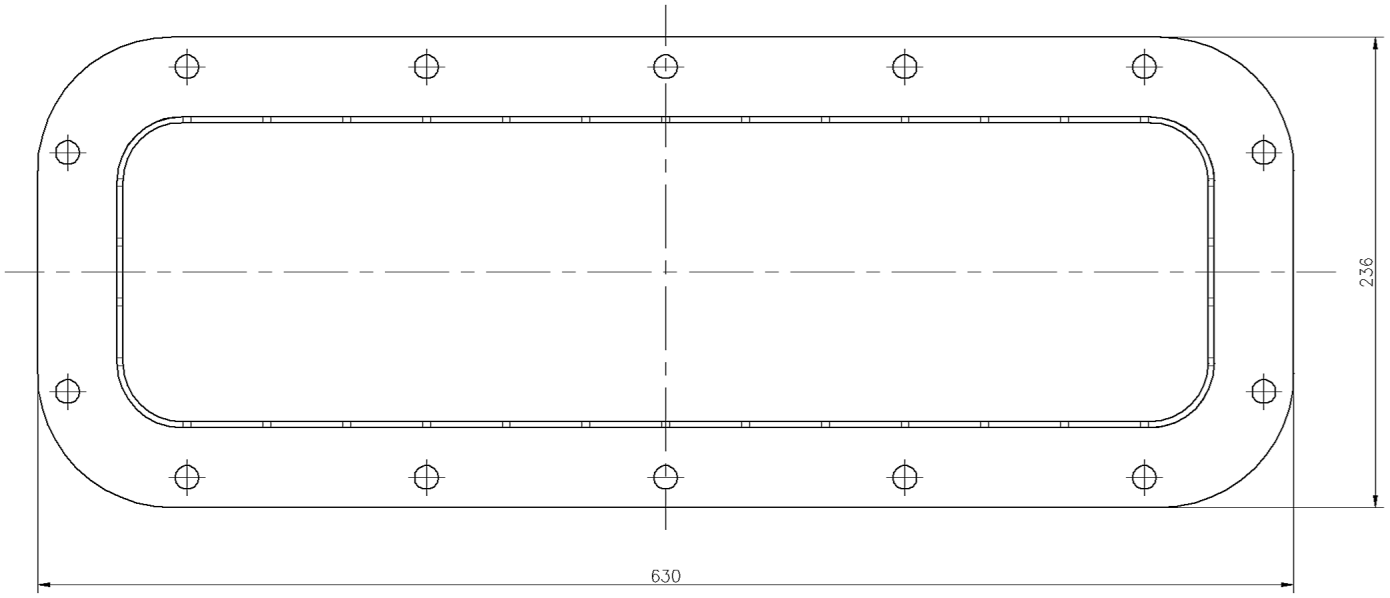

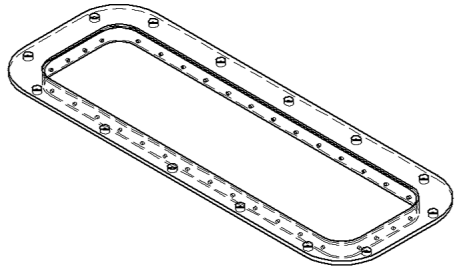

ISOMETRIC VIEW

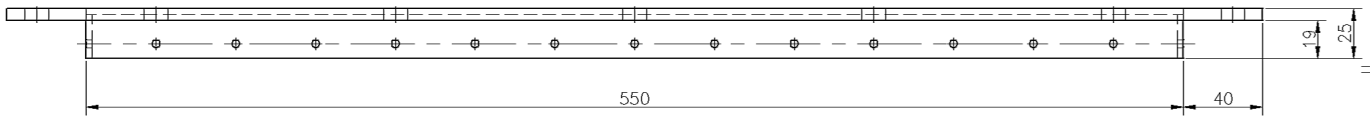

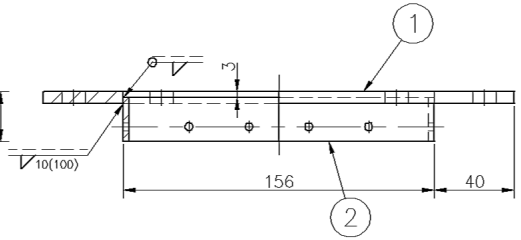

두께 THICKNESS			
	40	2	4
	30	2	3
	10	1	1.5
	< 3	0.5	1
길이 LENGTH	3150	–	7
	1600	4	5
	800	3	4
	400	2	3
	200	1.5	2
	100	1	1.5
등급 GRADE		A	B
주철 주강품 CASTING (			
20M	8	14	24
15M	7	12	21
12M	6	10	18
8M	5	8	14
4M	4	6	11
2M	3	4	8
1M	2	3	6
315	1	2	4
120	1	2	3
30	1	1	1
등급 GRADE	A	B	C
용접 구조물 WELDING (			
20M	–	6.0	8.0
15M	–	5.0	7.0
12M	–	4.0	6.0
8M	–	3.0	5.0
4M	0.8	2.0	4.0
2M	0.5	1.2	3.0
1M	0.3	0.8	2.0
315	0.2	0.5	1.2
120	0.15	0.3	0.8
30	0.1	0.2	0.5
3 6	0.05	0.1	0.2
등급 GRADE	A	B	C
기계 가공품 MACHINING (			

NOTE

1. REMOVE ALL SHARP EDGES AND BURRS.
2. PANITING SPECIFICATION : REDE114037 (COLOR: RAL7032)

기호 MARK	일자 DATE	변경내역 DETAIL OF REVISION(E.C ZONE)	설변번호 E.C NO.	설계 DGN	검도 CHK	승인 APP

품번 NO.	부품 번호 PART NO.	품 명 DESCRIPTION	재 질 MATERIAL	수량 Q'TY	중량 W.T	비 고 REMARKS
2	RMM20008CV0	FRAME	SUS304	1	0.70	
1	RMM20007CV0	FLANGE	SUS304	1	2.76	

승인 APP	H.G.RYU 2012.06.04	재질 MAT'L ASSY	명 칭 TITLE	FRAME,UPPER
검도 CHK	H.H.LEE 2012.06.04	총중량 G.W 3.46 Kg	도면 번호 DRG. NO MS	RMM20005CV0 Ver. 00 Rev. --
설계 DGN	M.B.YANG 2012.06.04	일 반 공 차 MC WD CT B	SCALE 1/2	매수 SHEET 1 of 1
제도 DRG		SIZE A2		

참고번호 REF. NO.

HYUNDAI Rotem 현대로템주식회사

RN01001 RMM– 년–PRJT 정리번호

규정치않은 일반공차표 GENERAL TOLERANCE GENERAL TOLERANCEC
본 도면은 당사 재산으로서 허가없이 무단복사/배포 금지함 PROPERTY OF ISSUING ENTITY. CANNOT BE DISTRIBUTED OR REPRODUCED WITHOUT AUTHORIZATION. CATIA

적 용 규 격
SPECIFICATION APPLIED

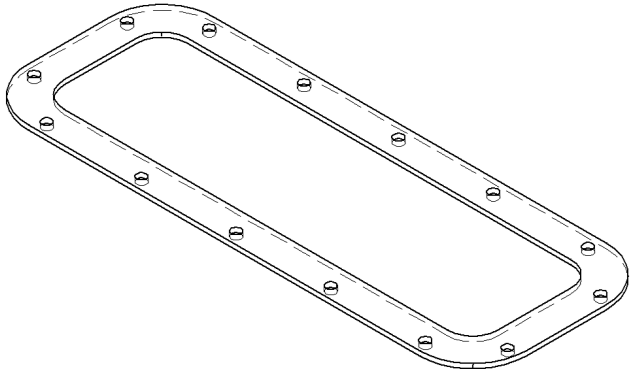

ISOMETRIC VIEW

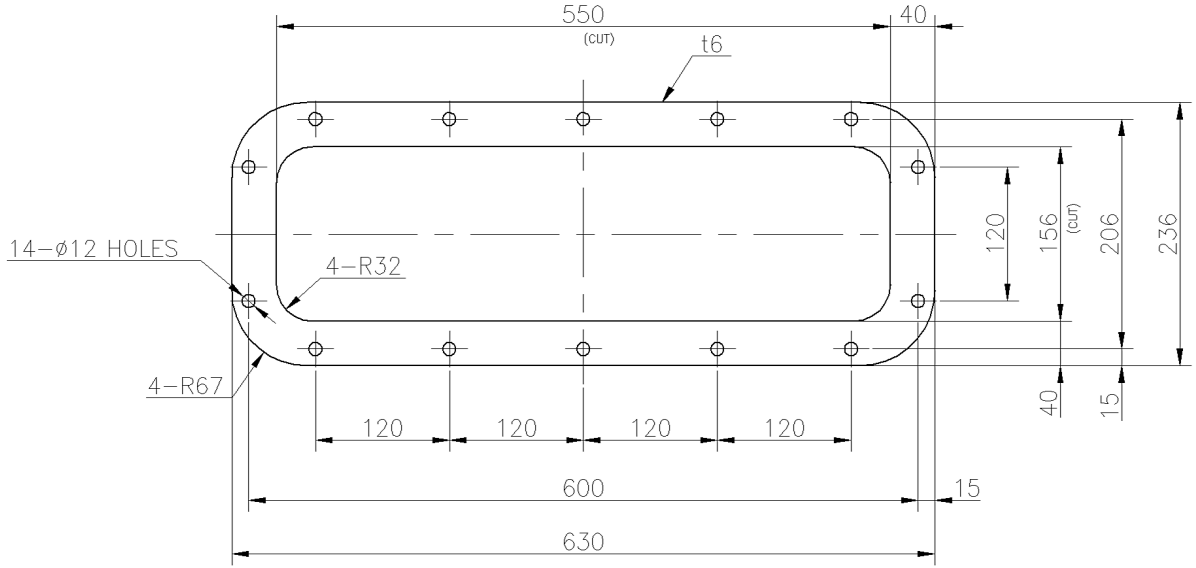

NOTE
1. REMOVE ALL SHARP EDGES AND BURRS.

두께 THICKNESS			
	40	2	4
	30	2	3
	10	1	1.5
	< 3	0.5	1
길이 LENGTH	3150	–	7
	1600	4	5
	800	3	4
	400	2	3
	200	1.5	2
	100	1	1.5
등급 GRADE		A	B
주철,주강품 CASTING		(	
20M	8	14	24
15M	7	12	21
12M	6	10	18
8M	5	8	14
4M	4	6	11
2M	3	4	8
1M	2	3	6
315	1	2	4
120	1	2	3
30	1	1	1
등급 GRADE	A	B	C
용접 구조물 WELDING		(	
20M	–	6.0	8.0
15M	–	5.0	7.0
12M	–	4.0	6.0
8M	–	3.0	5.0
4M	0.8	2.0	4.0
2M	0.5	1.2	3.0
1M	0.3	0.8	2.0
315	0.2	0.5	1.2
120	0.15	0.3	0.8
30	0.1	0.2	0.5
3 6	0.05	0.1	0.2
등급 GRADE	A	B	C
기계 가공품 MACHINING		(	

품번 NO.	부품 번호 PART NO.	품 명 DESCRIPTION	재 질 MATERIAL	수량 Q'TY	중량 W.T	비 고 REMARKS
승인 APP	H.G.RYU 2012.06.04	재질 MAT'L SUS304	명 칭 TITLE	FLANGE		
검도 CHK	H.H.LEE 2012.06.04	총중량 G.W 2.76 Kg	도면 번호 DRG. NO	RMM20007CV0	Ver.	00
설계 DGN	M.B.YANG 2012.06.04	일 반 공 차 MC WD CT	MS		Rev.	--
제도 DRG		B	SCALE 1/5	매수 SHEET 1 of 1		
		SIZE A3	HYUNDAI Rotem 현대로템주식회사			

RN01001 / RMM- / 년-PRJT / 정리번호

규정치않은 일반공차 GENERAL TOLERANCE	표 시 MARK	일 자 DATE	변 경 내 역 DETAIL OF REVISION(E.C ZONE)	설변번호 E.C NO.	설계 DGN	검도 CHK	승인 APP

참고번호 REF. NO.

본 도면은 당사 재산으로서 허가없이 무단복사/배포 금지함 PROPERTY OF ISSUING ENTITY. CANNOT BE DISTRIBUTED OR REPRODUCED WITHOUT AUTHORIZATION. CATIA

적 용 규 격
SPECIFICATION APPLIED

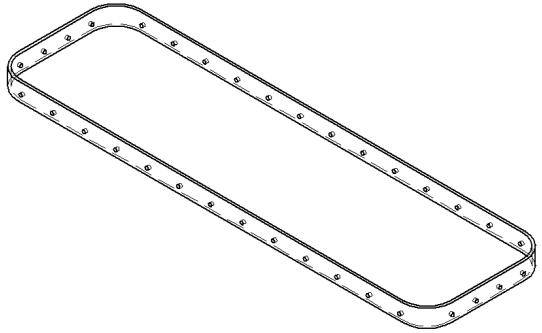

ISOMETRIC VIEW

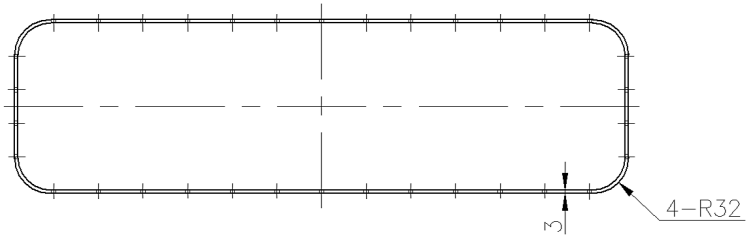

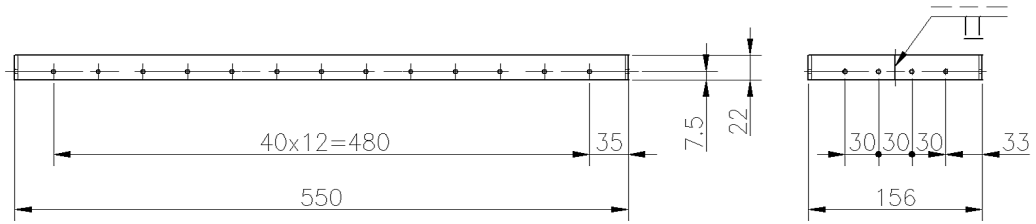

두께 THICKNESS			
	40	2	4
	30	2	3
	10	1	1.5
	< 3	0.5	1

길이 LENGTH			
	3150	–	7
	1600	4	5
	800	3	4
	400	2	3
	200	1.5	2
	100	1	1.5

등급 GRADE		A	B
주철,주강품 CASTING		(	
20M	8	14	24
15M	7	12	21
12M	6	10	18
8M	5	8	14
4M	4	6	11
2M	3	4	8
1M	2	3	6
315	1	2	4
120	1	2	3
30	1	1	1

등급 GRADE	A	B	C
용접 구조물 WELDING			(
20M	–	6.0	8.0
15M	–	5.0	7.0
12M	–	4.0	6.0
8M	–	3.0	5.0
4M	0.8	2.0	4.0
2M	0.5	1.2	3.0
1M	0.3	0.8	2.0
315	0.2	0.5	1.2
120	0.15	0.3	0.8
30	0.1	0.2	0.5
3 6	0.05	0.1	0.2

등급 GRADE	A	B	C
기계 가공품 MACHINING			(

NOTE
1. REMOVE ALL SHARP EDGES AND BURRS.

품번 NO.	부품 번호 PART NO.	품 명 DESCRIPTION	재 질 MATERIAL	수량 Q'TY	중량 W.T	비 고 REMARKS
승인 APP	H.G.RYU 2012.06.04	재질 MAT'L SUS304	명 칭 TITLE	FRAME		
검도 CHK	H.H.LEE 2012.06.04	총중량 G.W 0.70 Kg				
설계 DGN	M.B.YANG 2012.06.04	일 반 공 차 MC B / WD B / CT	도면 번호 DRG. NO	MS RMM20008CV0	Ver. 00 / Rev. --	RN01001
제도 DRG		SIZE A3	SCALE 1/5	매수 SHEET 1 of 1		RMM-

규정치않은 일반공차 GENERAL TOLERANCE	표시 MARK	일 자 DATE	변 경 내 역 DETAIL OF REVISION(E.C ZONE)	설변번호 E.C NO.	설계 DGN	검도 CHK	승인 APP

참고번호 REF. NO.

HYUNDAI Rotem 현대로템주식회사

년-PRJT
정리번호

본 도면은 당사 재산으로서 허가없이 무단복사/배포 금지함 PROPERTY OF ISSUING ENTITY. CANNOT BE DISTRIBUTED OR REPRODUCED WITHOUT AUTHORIZATION. CATIA